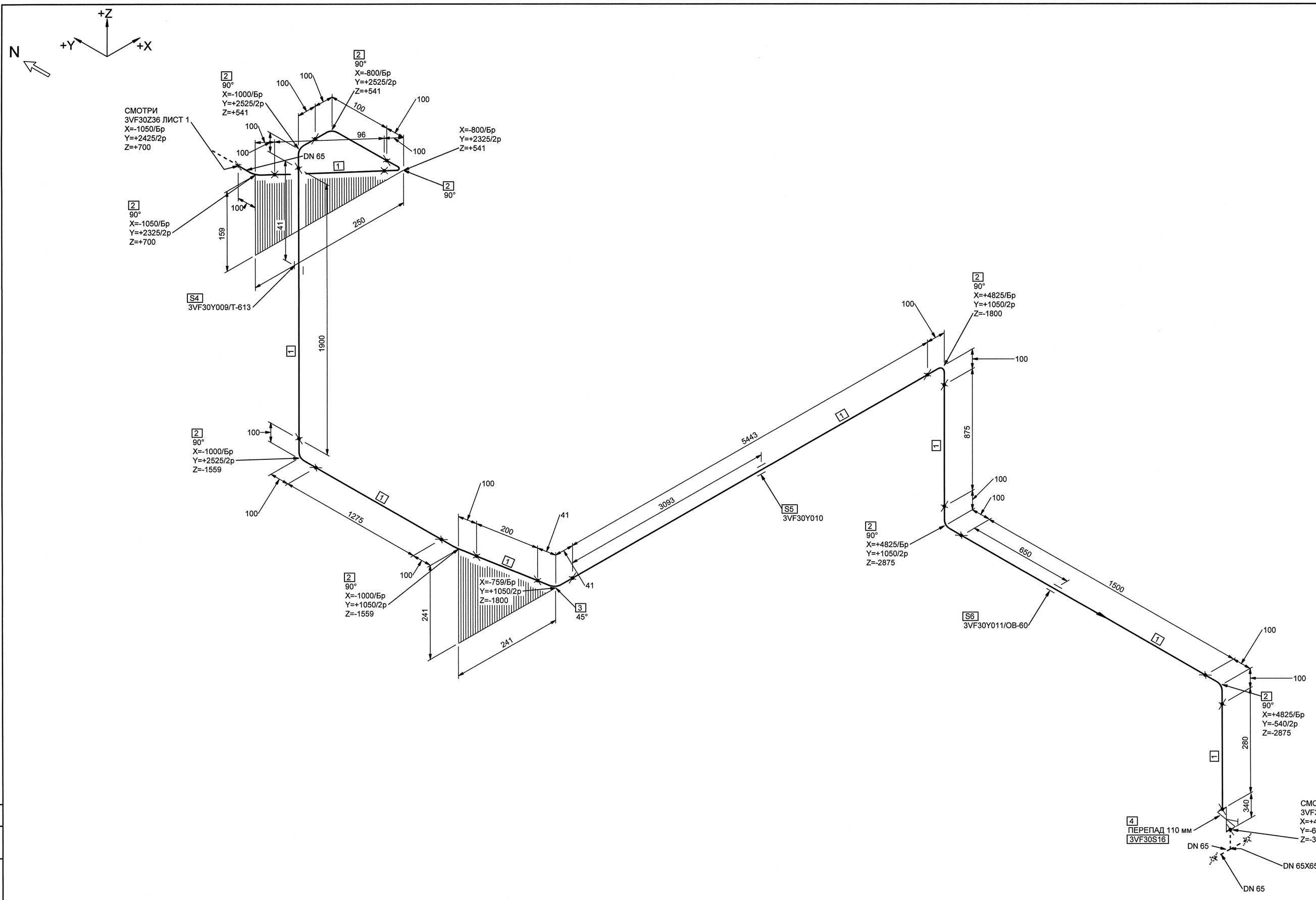

МОНТАЖНЫЕ ЭЛЕМЕНТЫ

ПОЗ	НАИМЕНОВАНИЕ	КОЛ	МАТЕРИАЛ	МАССА ЕД-ЦЫ, КГ
1	ОСТ 34-42-658-84 ТРУБА 76х3	11.909 М	20ТУ 14-3-190-2004	5.40
2	ОСТ 34 10.699-97 ОТВОД АС 90° 76х3.5	9	20ТУ 14-3-190-2004	1.00
3	ОСТ 34 10.699-97 ОТВОД АС 45° 76х3.5	1	20ТУ 14-3-190-2004	0.50
4	3VF30Y009/Т-613 ПРОХОДКА НЕПОДВИЖНАЯ	1		-
5	3VF30Y010 ПОДВЕСКА	1		-
6	3VF30Y011/ОВ-60 ПРОХОДКА НЕПОДВИЖНАЯ	1		-

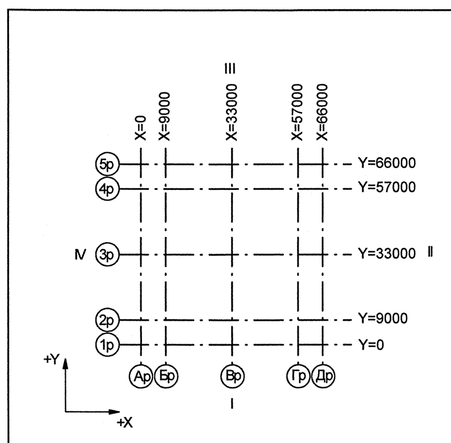

Номер трубопровода - I
Подведомственность - ПНАЭГ 7-008-89
Классификационное обозначение по НП-001-97 - 2НО
Группа по ПНАЭГ 7-008-89 - С
Класс безопасности по НП-001-97 - 2
Категория сейсмостойкости по НП-031-01 - I
Рабочие параметры: Рр= 0.58 МПа, tр=33°С
Параметры гидроиспытания: Рг=0.87 МПа, t не менее 5°С
Среда- Техническая вода группы А

3TG11Z01_01		3	DN 100	Z+ 2700 X+ 175 Y- 2775	3TG11W01/N1				S8 3TG11Y01/РТ-997				3TG11J01/ ТГ-235
Код блока	Трубопроводы проектируемые	Позиция детали	Условный проход	Координаты элементов в здании	Код оборудования/ Номер патрубка	Шов заводской	Шов монтажный	Резьбовое соединение	Позиция опоры Код опоры / код проходки	Направление среды	Переход	Штуцер	Код герметичной проходки/ код проходки

Инв. № подл. | Подп. и дата | Взам. инв. N | ДОПОЛНИТЕЛЬНЫЕ ПОДПИСИ | ДОПОЛНИТЕЛЬНЫЕ ПОДПИСИ

R3.00138.1.0.11

АРХИВНЫЙ ЭКЗЕМПЛЯР

Изм.	Кол.уч.	Лист	№ док.	Подпись	Дата
1	-	Зам.		-	-
Инж.1к.		Куланова			02.11
Пров.вед.инж.		Веренцова			02.11
Пров.нач.гр.		Жук			02.11
Н.контр.		Краснояров			02.11

Инв. № подл. R3.00138.1.0.11
Лист 161

R3.VF10.3072.011.02.00.133

Ростовская АЭС Блок 3

Реакторное отделение
Негерметичная часть
Трубопроводы технической воды
группы "А". Обвязка вентустановок

Стадия	Лист	Листов
Р	2	2

Изометрический чертеж
3VF30Z36

ОАО "НИАЭП"
2012

Формат А1